CABINE PÉNÉTRABLE (MONOBLOC)

TAURUS PCL

- **Conformité à la norme Européenne IEC 62271-202: 2014-03 - IAC AB (CESI-IPH Test Report DOC-001-20-1/7-01)**
- **Conformément aux termes de Synergrid : Référence C2/115 Numéro de homologation 005-02 Lithobeton Taurus (DLK Versie)**

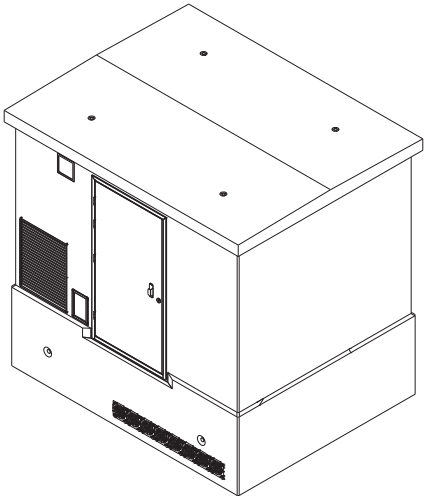

CARACTÉRISTIQUES

Dimensions intérieures	325 x 250 x 225 cm (LxIxH)
Dimensions extérieures	345 x 270 x 336 cm (LxIxH)
Surface	345 x 270 cm (LxI)
Max. poids vide cabine + cave + dalle intermédiaire	12.700 kg
Max. poids vide toit plat	2.190 kg
Max. total poids vide	14.890 kg
Qualité et résistance du béton	EC2 - béton auto-compactant - C40/50
Système de mise à terre homologué	Mise à terre globale

APPAREILS INTEGRABLES

La cabine permet l'intégration de la plupart des marques de matériel	
Combination Lokal-Matériel	C1005-C1505-C2005
Homologué pour classe de matériel AAxx	AA10-AA20 (IEC 62271-200 Type Testé)
Puissance maximale admissible du Transformateur et Type	630 kVA
	En 3 étapes conformément NBN EN 50464-1 et NBN EN 60076-1
	Rempli de liquide – ECO Design Phase 2 – Cfr. Directive 548/2014
Bac de rétention d'huile ininflammable	Bac de rétention en acier galvanisé dans le cave (volume basé sur puissance transformateur)

OUVERTURES TECHNIQUES

Type porte	Acier avec 3-points de verrouillage équipé de coating C4-High + 4 charnières
Type cylindre porte	Profil euro avec bouton rotatif anti-panique
Type grilles d'aération	En version standard 2x grilles en acier revêtues 70 x 80 cm équipé de coating C4-High
Cloisons étanches (standard)	En version standard 4x Hauff 150-K ou 4x Roxtec KOS 150/160
Passages de mise à la terre étanches (standard)	3x HEA-ISP-M12/150

FINITIONS

Finition extérieure cabine	En version standard peinture structurée (crépi): RAL 6003 - vert / RAL 7035 - gris clair / RAL 9010 - blanc
Finition extérieure toit plat et cave	En version standard revêtement imperméable noir à 2-composants

CABINE PÉNÉTRABLE (MONOBLOC)

TAURUS PCL

DIMENSIONS ET VUES

Conformément plan homologué :	17.PLAN TAURUS CABINE C2-115-Rev02

VUE AVANT

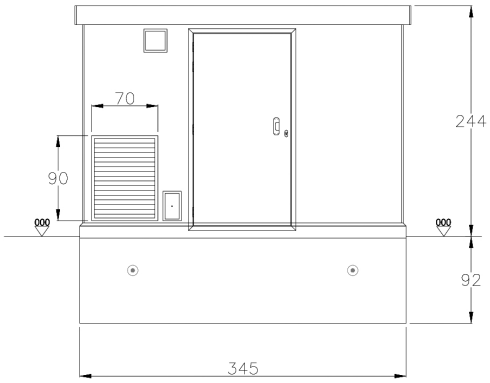

VUE ARRIÈRE

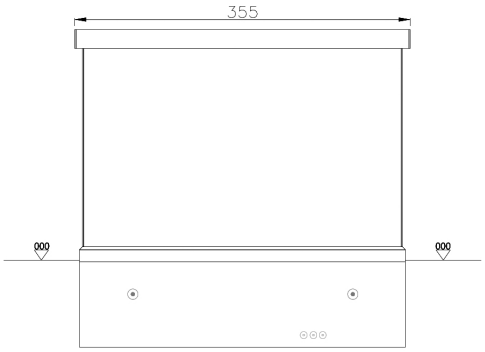

VUE GAUCHE

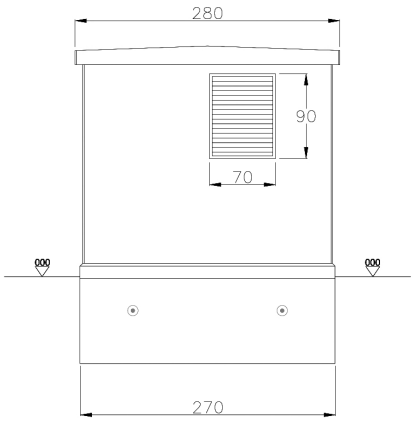

VUE DROITE

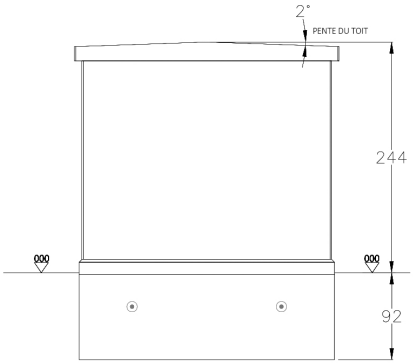

VUE DE DESSUS (SANS TOIT)

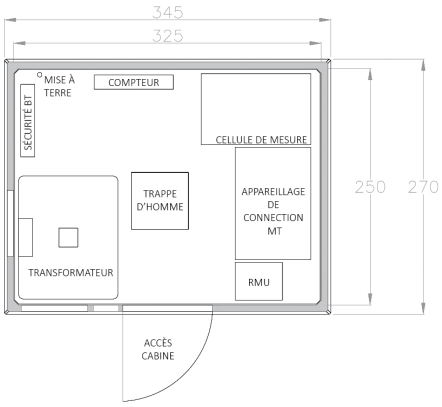

COUPE PRINCIPALE

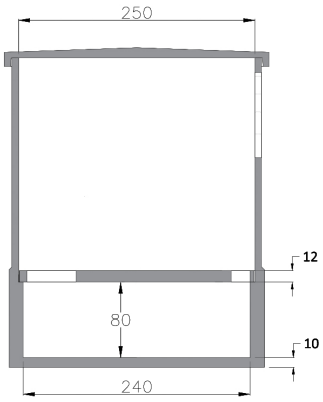

PLAN DE FONDATION BASÉ SUR UN SOL PORTEUR STANDARD

VUE DE DESSUS FOUILLE

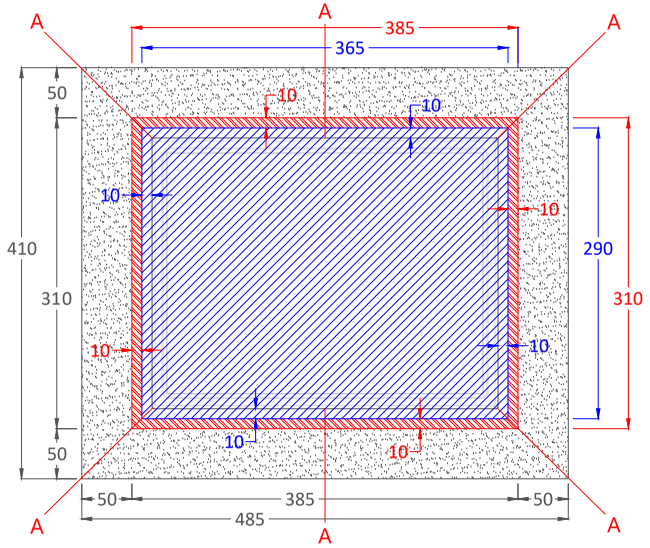

CABINE DANS FOUILLE

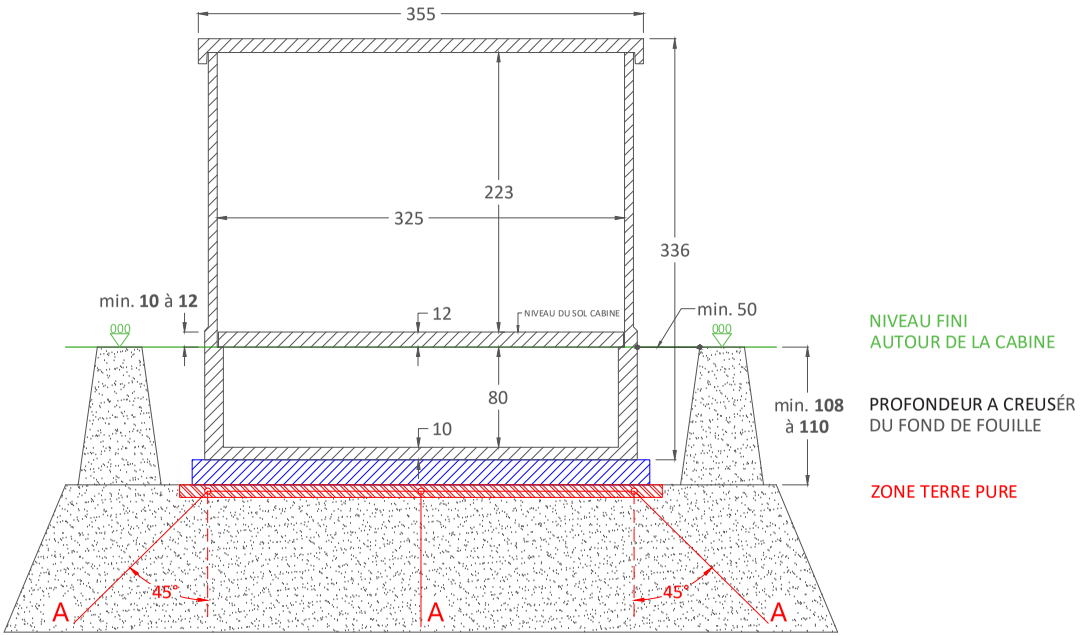

FOND DE FOUILLE

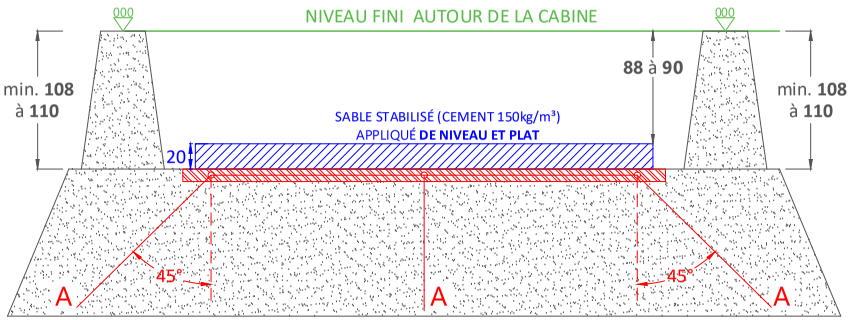

NIVEAU FINI
AUTOUR DE LA CABINE

PROFONDEUR A CREUSÉR
DU FOND DE FOUILLE

ZONE TERRE PURE

Le stabilisé doit être de niveau et plat.
Aucune pierre de plus de 0,5 cm ne doit dépasser de la fondation.

Si ce n'est pas le cas le client final doit appliquer une couche de 2 à 3 cm de stabilisé supplémentaires, juste avant le placement de cabine.

La boucle de terre ne doit en aucun cas est en contact avec du matériau cimentaire. La boucle de terre doit être recouverte avec de terre pure.

Dimensions fond cabine:
345 x 270 (Lxl)

Poids (finition crépi):
Poids max. de la cabine + dalle intermédiaire + cave: 12.700 kg
Poids dalle de toit: 2.190 kg

Ancres de levage cabine TAURUS:
Cabine: 4x DEHA 7,5 t - 0120 (méthode de levage : palonnier)
Dalle de toit: 4x DEHA 2,5 t - 0055 (méthode de levage : palonnier)

Légende :
- pleine terre
- SABLE STABILISÉ (CEMENT 150kg/m³) APPLIQUÉ **DE NIVEAU ET PLAT**
- zone de terre pure pour boucle de terre
- A piquet mise à la terre (connection à la mise à la terre/électrode)
- ! toutes les dimensions sont en **cm**

L'image de la cabine chez "Vue de dessus fouille" est un exemple. La cabine à installer peut être différent.
Ce document est la propriété unique de Lithobeton sa et ne peut pas être transmis ni utilisé sans approbation écrite. Seulement les plans et schémas faites après la réception de la commande sont valables pour exécution.

A	5/10/2021	PLAN DE FONDATION : TAURUS	FV

Lithobeton sa
Kanaalstraat 18
8470 Gistel - Snaaskerke
Tel :059/27-60-60
e-mail : info@lithobeton.be
internet : www.lithobeton.be

INI-011-091-00

Type cabine: TAURUS_AVEC_CAVE

PLAN_DE_FONDATION

Type cabine: TAURUS
Schaal: / (A3)
Klasse: BB05/BB10
A